令和5年度　第47回新潟市中学校インドアソフトテニス大会

令和6年2月3日
西川総合体育館

【　中学生　男子　】

	A　リーグ	1	2	3	勝数	負数	得ｹﾞｰﾑ	失ｹﾞｰﾑ	得失差	順位
1	大籏・松田（新津第一中学校）		④	④	2	0				1
2	長井・小林（東石山中学校）	0		④	1	1				2
3	斎藤・平野（白根北中学校）	0	2		0	2				3

	B　リーグ	1	2	3	勝数	負数	得ｹﾞｰﾑ	失ｹﾞｰﾑ	得失差	順位
4	貝津・馬込（ 関屋中学校 ）		④	④	2	0				1
5	船戸・本間（鳥屋野中学校）	0		④	1	1				2
6	澤田・澤田（ 亀田中学校 ）	0	0		0	2				3

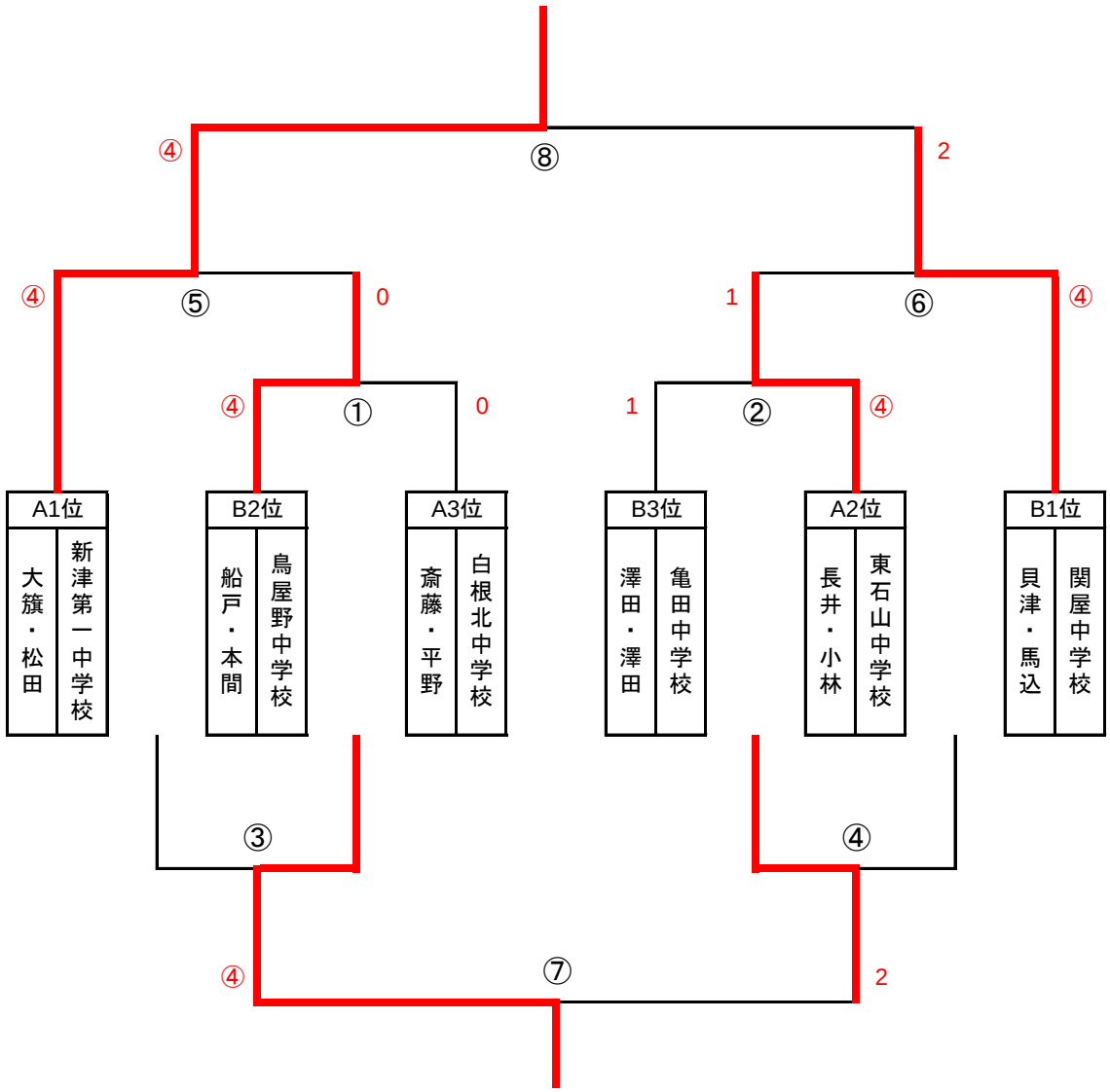

1位	大籏・松田ペア （新津第一中学校）	2位	貝津・馬込ペア （関屋中学校）
3位	船戸・本間ペア （鳥屋野中学校）	3位	長井・小林 （東石山中学校）

試合順

3チームリーグ　1-2　2-3　1-3

令和5年度　第47回新潟市中学校インドアソフトテニス大会

令和6年2月4日
西川総合体育館

【　中学生　女子　】

	A リーグ	1	2	3	勝数	負数	得ゲーム	失ゲーム	得失差	順位
1	田中・山城（ 西川中学校 ）		④	④	2	0				1
2	牧野・中村（白根北中学校）	0		④	1	1				2
3	住川・山田（ 関屋中学校 ）	2	2		0	2				3

	B リーグ	1	2	3	勝数	負数	得ゲーム	失ゲーム	得失差	順位
4	青木・渋谷（ 早通中学校 ）		1	④	1	1				2
5	南雲・田中（ 大形中学校 ）	④		④	2	0				1
6	池田・藤石（ 内野中学校 ）	1	0		0	2				3

	C リーグ	1	2	3	勝数	負数	得ゲーム	失ゲーム	得失差	順位
7	鈴木・小嶋（ 黒埼中学校 ）		1	④	1	1				2
8	吉川・八子（ 小新中学校 ）	④		④	2	0				1
9	佐々木・小山（ 石山中学校 ）	2	0		0	2				3

	D リーグ	1	2	3	勝数	負数	得ゲーム	失ゲーム	得失差	順位
10	細井・西巻（ 小針中学校 ）		④	④	2	0				1
11	渡辺・近藤（東新潟中学校）	2		④	1	1				2
12	伊藤・神田（ 松浜中学校 ）	0	2		0	2				3

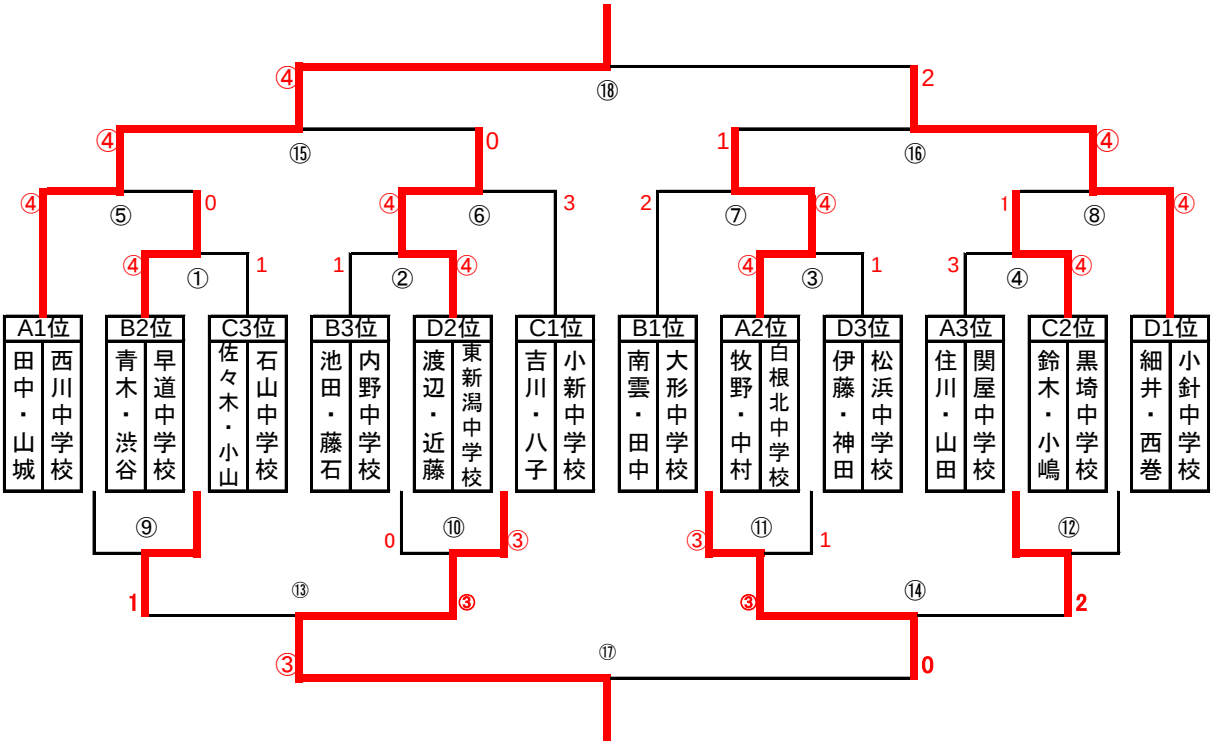

1位	田中・山城ペア （西川中学校）	2位	細井・西巻ペア （小針中学校）
3位	渡辺・近藤ペア （東新潟中学校）	3位	牧野・中村 （白根北中学校）

試合順

3チームリーグ　1-2　2-3　1-3